# PRO 100AR

**моноблочный скважинный насос 4”**

pedrollo®

... the spring of life

# PRO 100AR

## *МОНОБЛОЧНЫЙ СКВАЖИННЫЙ ЭЛЕКТРОНАСОС 4”*

### ЭКСПЛУАТАЦИОННЫЕ ХАРАКТЕРИСТИКИ

- Подача до **60 л/мин** (3,6 м$^3$/час)
- Напор до **56 м**

### ГРАНИЦЫ ПРИМЕНЕНИЯ

- Температура жидкости до **+35 °C**
- Максимальное содержание песка не более **150 г/м$^3$**
- Максимальная глубина погружения до **60 м** ниже уровня воды
- Возможна как вертикальная, так и горизонтальная установка
- Запуски в час: **20** с равными интервалами
- Непрерывный режим работы **S1**

### ИСПОЛНЕНИЕ И НОРМЫ БЕЗОПАСНОСТИ

**EN 60335-1** **EN 60034-1**
**IEC 60335-1** **IEC 60034-1**
**CEI 61-150** **CEI 2-3**

### СЕРТИФИКАТЫ

АИ30

ПРОМТЕСТ - 168

### ОБЛАСТЬ ПРИМЕНЕНИЯ И УСТАНОВКА

Насосы данной серии предназначены для перекачки из скважин и колодцев чистой воды с содержанием песка не более 150 г/м$^3$. Высокая производительность и надежность позволяют успешно применять эти насосы в бытовом водоснабжении в составе автоматических водоподъемных станций, для полива и т.д.

### ПАТЕНТЫ - МАРКИ - МОДЕЛИ

- Патент № PCT/IB2009/051491, PCT/EP2009/059855, BO2009A000650
- Зарегистрированная в ЕС модель № 342159-0010

### ИСПОЛНЕНИЕ ПО ЗАКАЗУ

- Кабель питания длиной **30 метров**
- Другое напряжение питания или частота 60 Гц

### ГАРАНТИЯ

1 год в соответствии с общими условиями продажи

### ТЕХНИЧЕСКИЕ ХАРАКТЕРИСТИКИ

**50 Гц n= 2900 об/мин**

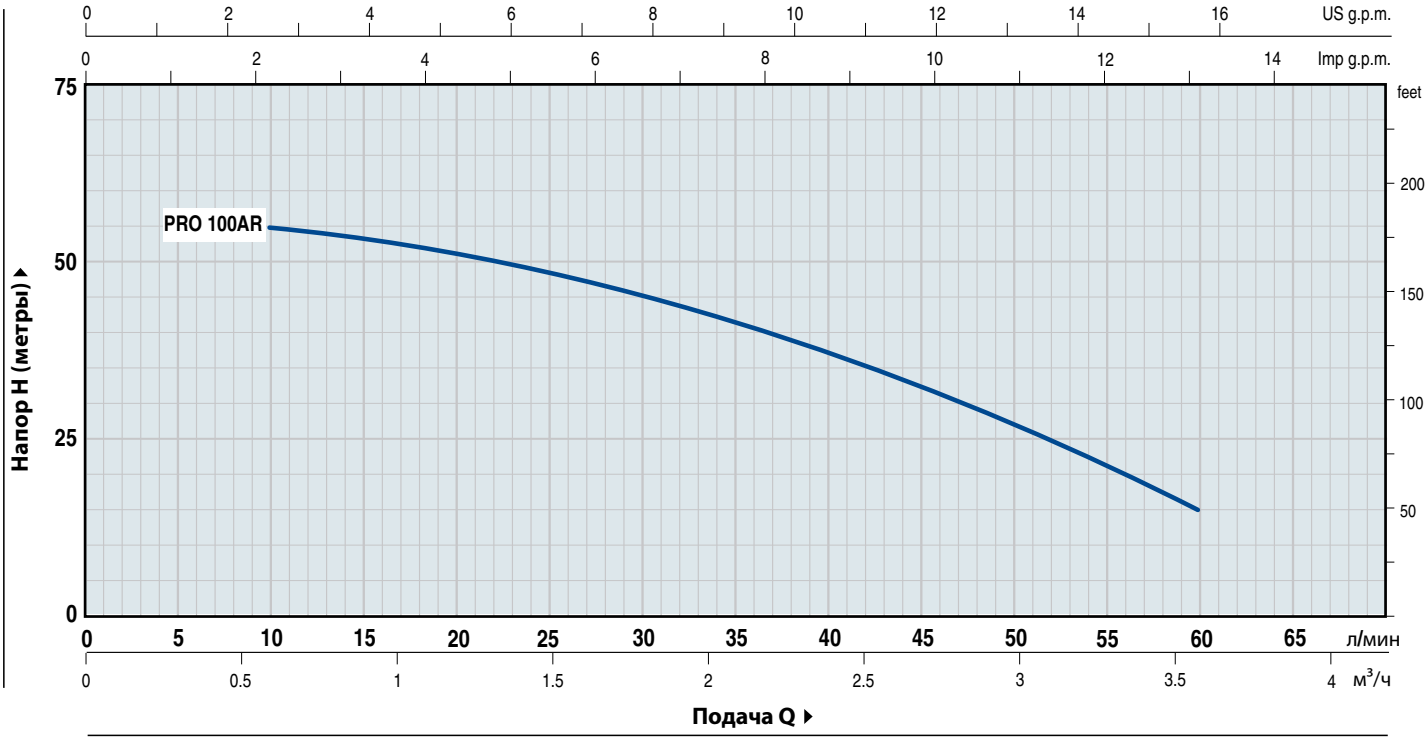


| МОДЕЛЬ | Мощность | | Q м$^3$/ч | 0 | 0,6 | 1,2 | 1,8 | 2,4 | 3,0 | 3,6 |
|---|---|---|---|---|---|---|---|---|---|---|
| Монофазный | кВт | л.с. | л/мин | **0** | **10** | **20** | **30** | **40** | **50** | **60** |
| PRO 100AR | 0,75 | 1 | H метры | 56 | 55 | 51 | 45 | 37 | 27 | 15 |

**Q** = Подача **H** = Общее манометрическое давление

Допуск характеристик в соответствии с EN ISO 9906 Прил. A

| ПОЗ. | КОМПОНЕНТ | КОНСТРУКТИВНЫЕ ХАРАКТЕРИСТИКИ |
|---|---|---|
| 1 | **НАПОРНЫЙ КОРПУС** | Нержавеющая сталь AISI 304, патрубок с резьбой ISO 228-1. |
| 2 | **КОЖУХ** | Нержавеющая сталь AISI 304 |
| 3 | **КРЫЛЬЧАТКИ И ДИФФУЗОРЫ** | Технополимер |
| 4 | **КОРПУС ДИФФУЗОРОВ** | Нержавеющая сталь AISI 304 |
| 5 | **ВАЛ НАСОСА** | Нержавеющая сталь EN 10088-3-1.4104 |
| 6 | **КРЫШКА КАБЕЛЯ** | Нержавеющая сталь AISI 304 |
| 7 | **СТАКАН МОТОРА** | Нержавеющая сталь AISI 304 |

**8 ДВОЙНОЕ МЕХАНИЧЕСКОЕ УПЛОТНЕНИЕ**

| *Уплотнение* | *Вал* | *Положение* | *Материалы* | | |
|---|---|---|---|---|---|
| *Модель* | *Диаметр* | | *Неподвижное кольцо* | *Подвижное кольцо* | *Эластомер* |
| **MG1-17** | **Ø 17** мм | Со стороны мотора | Карбид кремния | Графит | NBR |
| **MG1-16 SIC** | **Ø 16** мм | Со стороны насоса | Карбид кремния | Карбид кремния | NBR |

**9 ПОДШИПНИКИ**

| *Модель* |
|---|
| **6203 ZZ - C3 / 6203 ZZ - C3** |

**10 ВСТРОЕННЫЙ КОНДЕНСАТОР**

| *Ёмкость* *(230 В или 240 В)* |
|---|
| **16** µF **500** VL |

**11 ЭЛЕКТРОМОТОР**

Погружной электромотор Pedrollo, с непрерывным режимом работы (перематываемый сухой статор)

монофазный 230 В, 50 Гц

Встроенная в обмотку термозащита.

**12 КАБЕЛЬ ПИТАНИЯ**

➠ **PBS-P кабель длиной 20 метров для постоянного погружения в воду соответствует нормам NF C 15-100, гарантирован ACS для контакта с питьевой водой**

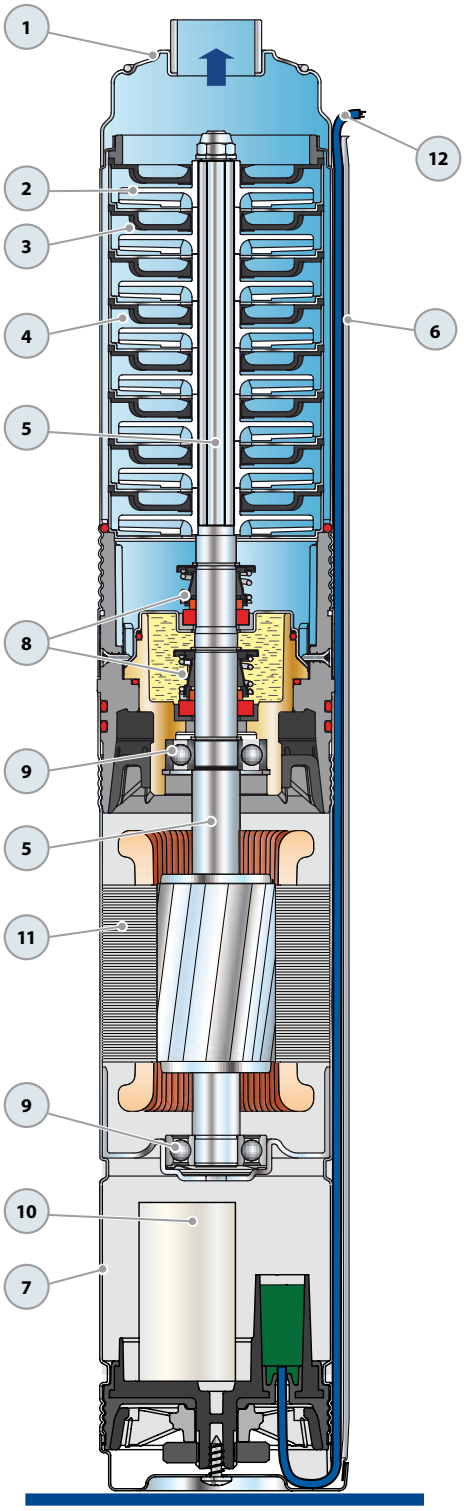


**Запатентовано**

## РАЗМЕРЫ И ВЕС

ТИПОВАЯ УСТАНОВКА

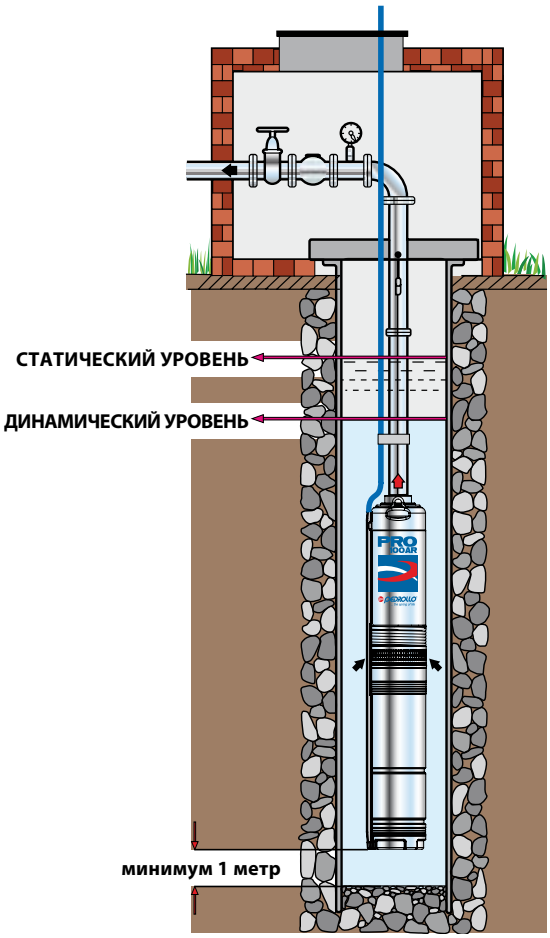


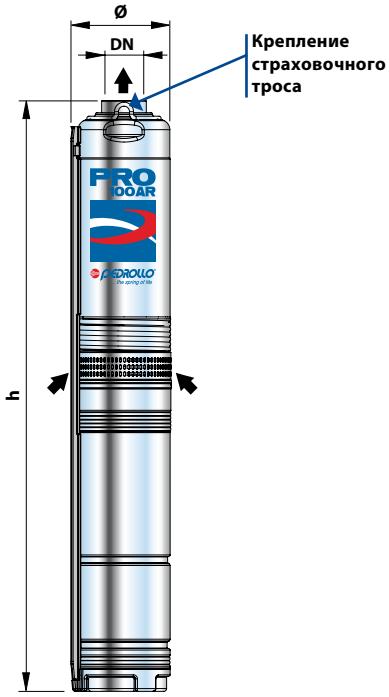


| Модель | ПАТРУБОК | РАЗМЕРЫ мм | | | кг |
|---|---|---|---|---|---|
| Монофазный | DN | число ступеней | Ø | h | 1~ |
| PRO 100AR | 1” | 8 | 100 | 591 | 11 |

## ПОТРЕБЛЯЕМЫЙ ТОК

| Модель | НАПРЯЖЕНИЕ (монофазное) | |
|---|---|---|
| Монофазный | 230 В | 240 В |
| PRO 100AR | 3.0 A | 3.0 A |


... the spring of life

37600 ул. Железнодорожная, 24/2А, г. Миргород, Полтавская область, Украина
Тел./факс (05355) 4-44-26, 4-38-29, 4-43-95 - office@pedrollo.com.ua - www.pedrollo.com.ua